Instructions pour le transport, le montage et l'installation pour des réservoirs à fioul SOTRALENTZ HABITAT FRANCE

Anweisungen für den Transport, die Montage und den Betrieb für SOTRALENTZ HABITAT FRANCE Heizöltanks

SOTRALENTZ-HABITAT®
FRANCE
RIKUTEC Group

1 **N° de série - Date de fabrication :**
Seriennummer und Fertigungsdatum :

Numéro du bac de rétention :
Nummer der Auffangwanne :

Instructions pour le transport, le montage et la mise en service de réservoirs à fioul avec ou sans bac de rétention intégré

Réservoirs EUROLENTZ, EUROLENTZ CONFORT et EUROLENTZ CONFORT BASIC

A - Transport, manutention, stockage

- Lors du transport, de la manutention et du stockage intermédiaire, le réservoir ne doit pas être endommagé par des objets pointus et par des arêtes coupantes.
- Éviter de pousser ou de faire glisser le réservoir sur un sol rugueux.
- La manutention du réservoir doit s'effectuer à l'aide des poignées situées sur les cotés frontaux du réservoir.
- Le réservoir doit être stocké à l'abri de tous rayonnements solaires directs (UV).
- Le stockage intermédiaire à l'extérieur devra être limité à six (6) mois maximum.
- Le réservoir doit être stocké verticalement sur leur base.
- L'empilement de plusieurs réservoirs à long terme est à proscrire afin d'éviter toutes déformations.
- La date gravée dans la plaque de marquage placée sur la face frontale du réservoir indique le mois et l'année de fabrication.

Afin d'éviter l'infiltration d'eau de pluie ou de saleté dans le réservoir ou entre le réservoir et le bac de rétention (uniquement pour les modèles EUROLENTZ CONFORT et CONFORT BASIC), la housse de protection ne doit être retirée que lorsque le réservoir se trouve dans le local où il sera installé.

Transport-, Montage- und Betriebsanweisung für Heizöltanks mit oder ohne integrierter Auffangwanne

Tank EUROLENTZ, EUROLENTZ KOMFORT und EUROLENTZ KOMFORT BASIC

A - Transport, Handhabung und Zwischenlagerung

- Beim Transport, der Handhabung und der Zwischenlagerung ist darauf zu achten, dass der Tank nicht durch spitze Gegenstände oder scharfe Kanten beschädigt wird.
- Das Schieben des Tanks auf rauhen Böden ist zu vermeiden.
- Zum Transport des Tanks dienen die stirnseitigen Handgriffe an den Auffangwannen. Andere Transportmittel sind bei entsprechender Sorgfalt verwendbar.
- DerTank soll an ihrem Aufstellort keiner direkten Sonnenbestrahlung (UV) ausgesetzt sein.
- Die Freilagerung sollte auf maximal sechs (6) Monate begrenzt werden.
- Der Tank muss stehend gelagert werden.
- Das Aufeinanderstapeln für längere Zeit ist wegen der damit verbundenen Deformierung zu vermeiden.
- Die Markierung, der auf das Stirngesicht des Behälters gesetzt ist, zeigt den Monat und das Fertigungsjahr an

Um das Eindringen von Regenwasser oder Verschmutzungen im Raum und/oder zwischen dem Tank und der Auffangwanne (nur für EUROLENTZ KOMFORT und KOMFORT BASIC) zu vermeiden, darf die Schutzhülle erst entfernt werden, wenn sich der Tank am Aufstellungsort befindet.

5 x 2000 TELKB 78

N° de série - Date de fabrication :
Seriennummer und Fertigungsdatum :

Numéro du bac de rétention :
Nummer der Auffangwanne :

SOTRALENTZ-HABITAT FRANCE
RIKUTEC Group

Instructions pour le transport, le montage et la mise en service de réservoirs à fioul avec ou sans bac de rétention intégré

B - Mise en place des réservoirs

- Les réservoirs avec bac de rétention intégré devront être placés dans un local qui soit conforme aux règles de l'art.
- Mis à part le fioul ou l'huile diesel, nulle autre substance inflammable ne pourra être stockée dans le local.
- Pour le montage et la mise en service d'une installation d'entreposage de liquides polluants, le propriétaire ou le détenteur devra avoir une autorisation préalable des autorités cantonales.
- Les prescriptions de cette autorisation sont à respecter impérativement.
- Avant le montage, il faut s'assurer que le réservoir ne présente aucune défectuosité, en particulier due au transport.
- Lors du montage en batterie de plusieurs réservoirs, ceux-ci devront présenter un espace de 150 mm sur une longueur et une largeur et de 500 mm sur les deux côtés restants, dont le côté de service.
- La marque d'identification (fabricant, date et numéro de fabrication, n° d'agrément) ainsi que le marquage du remplissage maximum sur le réservoir doivent se trouver sur le côté de service.
- Le réservoir doit être placé sur un sol horizontal, plat et lisse de façon à ce que toute la surface repose.
- Le réservoir est placé de façon à être protégé du rayonnement solaire (UV). Les éventuels soupiraux doivent être disposés ou occultés en conséquence.
- Le montage doit être effectué par un installateur qualifié.

C - Montage de la tuyauterie d'aération

- Pour le montage de la tuyauterie d'aération se reporter à la notice de montage RF76 que vous trouverez dans l'emballage de l'ensemble de base (EB 2016 CH) pour un réservoir isolé et dans l'emballage de l'ensemble complémentaire (EC 2016 CH 66-69) dans le cas d'un montage en batterie de plusieurs réservoirs.

Attention :

- Si le local est suffisamment aéré, il n'est pas nécessaire de prévoir une tuyauterie d'aération vers l'extérieur (à définir en fonction des exigences des autorités cantonales).
- Dans le cas contraire, il sera nécessaire de raccorder un coude à 90° et de poser la tuyauterie horizontalement vers l'extérieur. Ainsi, un léger tassement lors du remplissage sera compensé et ne provoquera pas de tension anormale sur le réservoir.

Transport-, Montage- und Betriebsanweisung für Heizöltanks mit oder ohne integrierter Auffangwanne

B - Aufstellung der Tanks

- Die Tanks mit integrierter Auffangwanne müssen in Räumen aufgestellt werden, die den baurechtilichen Anforderungen an Heizöllageräume entsprechen.
- In den Aufstellräumen dürfen ausser Heizöl bzw. Dieselöl keine anderen brennbaren Stoffe gelagert werden.
- Für das Erstellen und den Betrieb dieser Anlage und für das Lagern wassergefährdender Flüssigkeiten bedarf der Eigen-tümer oder Inhaber einer Bewilligung der kantonalen Behörde.
- Die Bedingungen dieser Bewilligung sind vollumfänglich einzuhalten.
- Vor dem Einbau ist der Tank auf Schäden zu kontrollieren, insbesondere auf Transportschäden.
- Bei der Aufstellung von mehreren Tanks nebeneinander betragen die Abstände der Tanks zu den Wänden des Tankraumes auf zwei aneinanderstossenden Seiten je 500 mm und auf den zwei anderen Seiten je 150 mm.
- Die Kennzeichnung (Hersteller, Datum und Herstellungsnummer, Nummer der Prüfbescheinigung) sowie die maximale Füllstandsmarkierung auf dem Tank müssen sich auf der Bedienungsseite befinden.
- Die ebenen Bodenflächen sind so auszubilden, dass der Tank voll und flach aufliegen.
- Der Tank ist gegen Sonnenbestrahlung (UV) geschützt aufzustellen. Allfällige Kellerfenster entsprechend anordnen.
- Die Montage hat durch einen qualifizierten Installateur zu erfolgen.

C - Montage der Entlüftungsleitung

- Für den Einbau der Entlüftungsleitung den Montageanleitung RF76 anweisen der in der Verpackung der Grundpaket (EB 2016 CH) für einen isolierten Tank und in der Verpackung des Erweiterungspaket (EC 2016 CH 66-69) im Fall einer Batterie mit mehreren Tanks zu finden ist.

Achtung :

- Bei genügender Raumentlüftung wird keine Entlüftungsleitung ins Freie gefordert (dies muß den Forderungen der Kantonalen Behörden entsprechen).
- Andemfalls soll die Entlüftungsleitung zunächst mit einem 90°-Bogen angeschlossen und waagrecht weitergeführt werden, bevor sie nach aussen geführt wird. Ein geringes Absenken der Tanks beim Befüllen wird bei einer solchen Leitungsführung aufgenommen ohne schädliche Spannungen zu erzeugen.

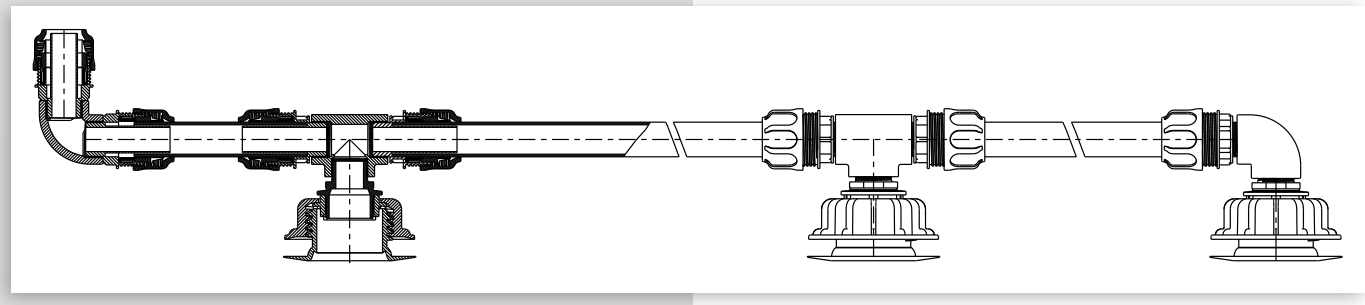

N° de série - Date de fabrication :
Seriennummer und Fertigungsdatum :

Numéro du bac de rétention :
Nummer der Auffangwanne :

SOTRALENTZ-HABITAT FRANCE
RIKUTEC Group

Instructions pour le transport, le montage et la mise en service de réservoirs à fioul avec ou sans bac de rétention intégré

D - Montage de la tuyauterie de soutirage

- Pour le montage de la tuyauterie de soutirage se reporter à la notice de montage RF76 que vous trouverez dans l'emballage de l'ensemble de base (EB 2016 CH) pour un réservoir isolé et dans l'emballage de l'ensemble complémentaire (EC 2016 CH 66-69) dans le cas d'un montage en batterie de plusieurs réservoirs.
- Lorsque plusieurs réservoirs, placés chacun dans un bac de rétention (EUROLENTZ CONFORT et/ou EUROLENTZ CONFORT BASIC), sont reliés par une conduite de prélèvement, il faut les séparer hydrauliquement.

Attention :

- Lors du remplissage unitaire, aucune contrainte anormale ne doit être transmise sur les parois du réservoir.
- Les conduites de soutirage dont un tronçon est installé en-dessous du niveau maximum dans le réservoir, doivent être assurées contre le siphonnage par une vanne à dépression ou magnétique placée plus haut que le sommet du réservoir. Il faut installer une vanne magnétique lorsque la différence de niveau entre le point le plus haut et celui le plus bas de la conduite dépasse 3 m.

Transport-, Montage- und Betriebsanweisung für Heizöltanks mit oder ohne integrierter Auffangwanne

D - Montage der Entnahmeleitung

- Die Sicherheitseinheit Pos. ⑪ und die Anschlussteile mit Dichtband in die 2" Gewindestücke Pos. ④. einschrauben.
- Die Überwurfmutter Pos. ⑤ aufschrauben, aber noch nicht festziehen.
- Die Aluminiumrohre müssen einen Aussendurchmesser 8 oder 10 mm haben Pos. ⑭.
- Die vorhandenen Dichtungen Pos. ㉖ an den Enden montieren. Die Aluminiumrohre in die Anschlussteile Pos. ⑫ einstecken und die Muttern Pos. ㉕ anziehen.
- Die Leitungen ausrichten und die Überwurfmutter Pos. ⑤ jetzt anziehen.
- Werden mehrere Kleintanks, welche in je einer Auffangwanne aufgestellt sind, durch eine Entnahmeleitung miteinander verbunden, müssen sie hydraulisch getrennt sein.

Achtung :

- Es dürfen bei der Einzelbefüllung keine unzulässigen Beanspruchungen auf die Tankwandungen übertragen werden.
- Entnahme-Rohrleitungen, die unter dem max. Flüssigkeitsspiegel des Tanks verlaufen, müssen mit einem Vakuum oder Magnetventil, das oberhalb des Tankscheitels angerbracht wird, gegen das "Abhebern" gesichert werden. Beträgt die Höhendifferenz zwischen dem höchsten und dem tiefsten Punkt der Rohrleitung mehr als 3 m muss ein Magnetventil eingebaut werden.

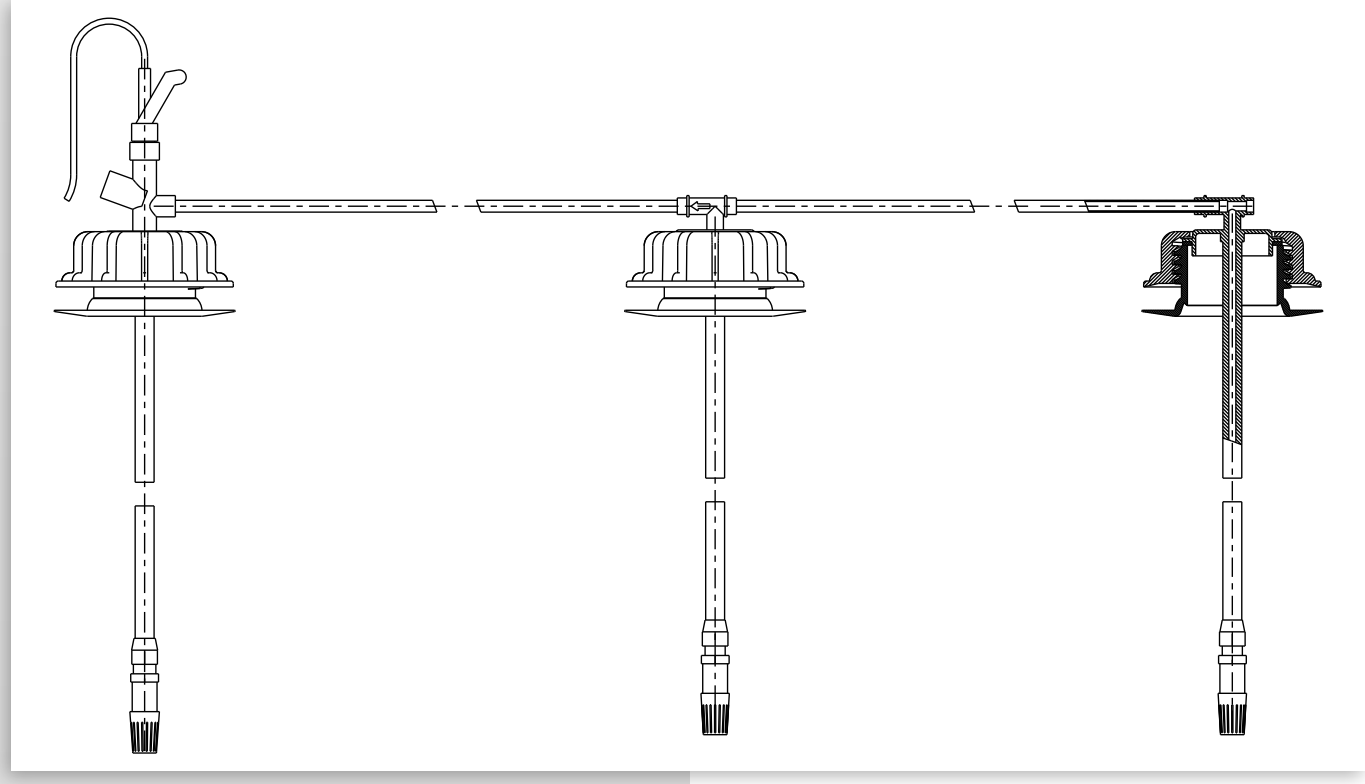

N° de série - Date de fabrication :
Seriennummer und Fertigungsdatum :

Numéro du bac de rétention :
Nummer der Auffangwanne :

Instructions pour le transport, le montage et la mise en service de réservoirs à fioul avec ou sans bac de rétention intégré

E - Utilisation

- Le réservoir ne doit pas être exploités sous pression.
- Il ne doit subir aucune contrainte supplémentaire.
- Le remplissage s'effectue alternativement (un réservoir après l'autre) par les bondes du réservoir à l'aide d'un pistolet.
- La mise en place du réservoir devra être faite de sorte que les manchons de remplissage se trouvent sur le côté de service.
- Ceux-ci seront, après remplissage et vérification du niveau, fermés à l'aide de l'écrou chapeau.
- Seuls le fioul ou le biodiesel sans produit corrosif ou agressif additionnel peuvent être entreposés dans ce réservoir.
- La température ambiante du local ne devra pas dépasser 40 °C.

E - Accessoires

Accessoires pour Biodiesel	Article
VANNE POLICE BIO CARBURANT	34875
EC BIO CARBURANT	34876
KIT D'ADAPTATION BIO CARBURANT	34877
RACCORD INOX BIO CARBURANT	34882
TUBE INOX D10 LG.1M BIO CARBUR (uniquement pour montages en batterie)	34883

Transport-, Montage- und Betriebsanweisung für Heizöltanks mit oder ohne integrierter Auffangwanne

E- Betrieb

- Der Tank wird drucklos betrieben.
- Er ist keinen zusätzlichen Belastungen auszusetzen.
- Die Befüllung erfolgt einzeln mit der Zapfpistole durch den auf der zugänglichen Bedienungsseite zuvorderst befindenden Stutzen.
- Dieser wird nach erfolgter Befüllung, unter Beachtung der maximalen Füllstandsmarkierung, mit dem Schraubdeckel wieder verschlossen.
- Es darf nur Heizöl oder Dieselöl ohne aggressive Zusätze eingefüllt werden.
- Die Lagertemperatur darf 40 °C nicht überschreiten.

E - Zubehör

Biodiesel Spezielle Zubehöre	Bestellnummer
VANNE POLICE BIO CARBURANT	34875
EC BIO CARBURANT	34876
KIT D'ADAPTATION BIO CARBURANT	34877
RACCORD INOX BIO CARBURANT	34882
TUBE INOX D10 LG.1M BIO CARBUR (nur für Batterie Aufstellungen)	34883

N° de série - Date de fabrication :
Seriennummer und Fertigungsdatum :

Numéro du bac de rétention :
Nummer der Auffangwanne :

SOTRALENTZ-HABITAT FRANCE
RIKUTEC Group

Certificat de garantie

Réservoir avec ou sans bac de rétention intégré en PE-HD pour l'entreposage non enterré de fioul

SOTRALENTZ HABITAT FRANCE donne au propriétaire de ce réservoir avec bac de rétention intégré accepté par le Contrôle Qualité ISO 9001 : 2015 SOTRALENTZ :

UNE GARANTIE DE FABRICATION DE 5 (CINQ) ANS

au titre de laquelle SOTRALENTZ HABITAT FRANCE s'engage à procéder à son choix et gratuitement à l'échange ou à la réparation du réservoir et du bac de rétention qui présente une défectuosité imputable à la fabrication ou à la matière.

Notre garantie ne peut intervenir que si nos instructions pour le transport, le montage et la mise en service sont intégralement et strictement observées. Par ailleurs, l'installation devra être conforme à la réglementation applicable au lieu d'installation.

ATTENTION : Il est primordial, avant installation, de contrôler le réservoir visuellement pour s'assurer qu'il n'a pas subi de dommages dus au transport.

Tout dommage doit être immediatement signalé au vendeur avec présentation de ce certificat de garantie. Activer la garantie aupres de :

SOTRALENTZ Habitat FRANCE SAS • B.P. 30003 • 67320 DRULINGEN, FRANCE • Tél. +33 / 3 88 01 68 00 • Fax +33 / 3 88 01 60 60 • habitat@sotralentz.com

La garantie prend effet le jour de la mise en service du réservoir et au plus tard douze (12) mois [un (1) an] après la date de fabrication. Le vendeur doit toutefois attester la date de vente à l'aide d'un tampon et apposer sa signature sur le présent certificat pour le valider.

Livré le : . . . . . .

Vendeur : . . . . . .

Date : . . . . . .

Garantieschein

Heizöltank ohne oder mit integrierter Auffangwanne aus HD-PE, geeignet für die oberirdische Heizöllagerung

Hiermit gewährt SOTRALENTZ HABITAT FRANCE dem Eigentümer dieses den SOTRALENTZ- ISO 9001 : 2015 Qualitätsprüfungsvorschriften entsprechenden Heizöltanks mit integrierter Auffangwanne eine :

5 (FÜNF)-JÄHRIGE WERKSGARANTIE

durch welche SOTRALENTZ HABITAT FRANCE sich verpflichtet, mögliche Material- oder Herstellungsfehler kostenlos und nach eigener Wahl entweder durch Reparatur oder durch Austausch gegen einen neuen Behälter und eine neue Auffangwanne zu beseitigen.

Vorliegende Garantie gilt nur unter strengster Beachtung unserer Anweisung bezüglich Transport, Montage und Betrieb des betreffenden Anlageleils. Es müssen ebenfalls die am Aufstellungsort gültigen Vorschriften für Lageranlagen beachtet werden.

ACHTUNG : Vor Installation soll der Tank mittels Sichtprobe auf mögliche Transportschäden geprüft werden.

um Ansprüche aus der Garantie geltend machen zu können, sollen mögliche Schäden dem Verkäufer unmittelbar und unter Vorlage dieses Garantiescheins gemeldet werden. Aktivieren der garantie bei :

SOTRALENTZ Habitat FRANCE SAS • B.P. 30003 • 67320 DRULINGEN, FRANCE • Tél. +33 / 3 88 01 68 00 • Fax +33 / 3 88 01 60 60 • habitat@sotralentz.com

Die Garantiefrist läuft ab Datum der Inbetriebnahme des Tanks und fängt spätestens zwölf (12) Monate [ein (1) Jahr] nach Herstellungsdatum an. Der Garantieschein ist nur mit Datumsstempel und Unterschrift des Verkäufers gültig.

Lieferdatum : . . . . . .

Verkäufer : . . . . . .

Datum : . . . . . .

N° de série - Date de fabrication :
Seriennummer und Fertigungsdatum :

Numéro du bac de rétention :
Nummer der Auffangwanne :

Certificat de garantie

Réservoir avec ou sans bac de rétention intégré en PE-HD pour l'entreposage non enterré de fioul

Procès-verbal d'examen pour petits réservoirs à fioul avec ou sans bac de rétention intégré

Ce réservoir est homologué sous les numéros :

- 111.007.14 pour le réservoir

- 211.007.14 pour le bac de rétention

Chaque réservoir porte un numéro individuel gravé dans la masse ; ce numéro est indiqué au bas de la page. Chaque bac de rétention porte également un numéro individuel gravé dans la masse ; ce numéro est indiqué sur le côté de la page.

Le procès-verbal d'examen est valable pour ce réservoir seulement. Le numéro fédéral d'agrément (attestation d'examen) et la date (mois-année) de fabrication sont marqués en relief dans la masse du réservoir et dans celle du bac de rétention (le cas échéant).

Ce réservoir est fabriqué et commercialisé par :

SOTRALENTZ Habitat FRANCE SAS • B.P. 30003 • 67320 DRULINGEN, FRANCE • Tél. +33 / 3 88 01 68 00 • Fax +33 / 3 88 01 60 60 • habitat@sotralentz.com.

L'utilisation de ce réservoir avec bac de rétention intégré doit être conforme aux réglementations en vigueur, en particulier à celles sur la protection des eaux. Le réservoir ainsi que le bac de rétention, fabriqués en PE-HD sous assurance qualité ISO 9001 : 2015, ont subi les contrôles suivants :

- contrôle d'entrée de la matière première,
- conformité au modèle type homologué, formes et dimensions,
- état visuel des surfaces, des soudures et liaisons avec les pièces rapportées incorporées,
- masse (poids),
- épaisseurs des parois,
- étanchéité à l'air sous surpression intérieure de 20 KPa.

Tous ces contrôles ont donné des résultats conformes aux exigences spécifiées et le réservoir est accepté pour utilisation.

La fabrication de ce réservoir et de ce bac de rétention est placée en sus sous la surveillance qualité externe de TUV-Süddeutschland à D-Mannheim.

Les enregistrements qualité des résultats des contrôles sont archivés 10 ans à titre de preuve par SOTRALENTZ HABITAT FRANCE.

Acceptation certifiée à Drulingen le : / / 20

Visa

Marc Sengelin

Garantieschein

Heizöltank ohne oder mit integrierter Auffangwanne aus HD-PE, geeignet für die oberirdische Heizöllagerung

Prüfprotokoll für Heizölkleintanks ohne oder mit integrierter Auffangwanne

Dieser Tank ist unter den Nummern zugelassen :

- 111.007.14 für deen Tank

- 211.007.14 für die Auffangwanne

Jeder Tank ist mit einer eigenen im Werkstoff des Tanks eingepreßten Nummer versehen ; diese Nummer ist unten vermerkt. Jede Auffangwanne ist auch mit einer eigenen im Werkstoff der Auffangwanne eingepreßten Nummer versehen ; diese Nummer ist seitlich vermerkt. Das Prüfprotokoll ist nur für den entsprechenden Behälter gültig. Die eidgenösische Zulassungsnummer (Prüfbescheinigung) und das Herstellungsdatum (Monat-Jahr) stehen im Relief auf dem Behälter sowie auf der Auffangwanne vermerkt. Dieser Tank wurde von der Firma SOTRALENTZ Habitat FRANCE SAS • B.P. 30003 • 67320 DRULINGEN, FRANCE • Tél. +33 / 3 88 01 68 00 • Fax +33 / 3 88 01 60 60 • habitat@sotralentz.com, hergestellt und vertrieben.

Dieser Tank darf nur unter Beachtung der gültigen Vorschriften, insbesondere derjenigen bezüglich des Wasserschutzes, gebraucht werden.

Der Tank und die Auffangwanne sind aus dem Werkstoff PE-HD gemäß den Vorschriften der Qualitätskontrolle ISO 9001 : 2015 hergestellt. Es wurden folgende Prüfungen durchgeführt :

- Eingangskontrolle des Kunststoffes,
- Sichtkontrolle der Beschaffenheit der Wandungen und Verbindungszonen von Einlegeteilen und Schweißnähten,
- Gewicht,
- Wanddicken,
- Dichtheitsprüfung unter 20 kPa Innenüberdruck.

Die Ergebnisse dieser Prüfungen sind alle in Ordnung und ergaben keine Abweichung von den Anforderungswerten.

Die Herstellung dieses Tanks stehen zusätzlich unter Fremdüberwachung vom TÜV-Süddeutschland in D-Mannheim.

Die Aufzeichnung der Kontrollergebnisse werden zehn (10) Jahre lang von der Qualitätskontrolle SOTRALENTZ HABITAT FRANCE als Beweis aufbewahrt.

Drulingen vom / / 20

Visa

Marc Sengelin

N° de série - Date de fabrication :
Seriennummer und Fertigungsdatum :

Numéro du bac de rétention :
Nummer der Auffangwanne :

SOTRALENTZ-HABITAT FRANCE
RIKUTEC Group

Réservoirs à fioul
Heizöltanks

EuroLentz
Pour votre confort
Für ihren Komfort

Réservoir intérieur autoportant
Selbsttragender Innentank

Montage en batterie
Batterieaufstellung

Accessoires vendus séparement
Zubehör separat lieferbar

Stockage adaptés à vos besoins
Lagerung

Agréments
Zulassungen

ISO 9001 : 2015

ZERTIFIKAT ■ CERTIFICATE ■ 認證證書 ■ СЕРТИФИКАТ ■ CERTIFICADO ■ CERTIFICAT

TÜV SÜD Management Service

CERTIFICAT

L'organisme de certification de la société
TÜV SÜD Management Service GmbH
certifie que la société

SOTRALENTZ Packaging
3, Rue de Bettwiller
67320 Drulingen
France

a établi et entretient un système de management de la qualité
dans le domaine d'application suivant:

Conception et fabrication d'emballage industriel en polyéthylène.
Conception et fabrication de réservoirs à fioul domestique, citernes de stockage, appareils d'assainissement autonome et autres produits en polyéthylène soufflés.

Par l'audit consigné dans le rapport n° **70767165**
la conformité aux exigences de la norme

ISO 9001:2015

a été démontrée.

Ce certificat est valable conjointement avec
le certificat principal du **2016-06-22** au **2019-06-13**.
N° de certificat: **12 100 39065/02 TMS**.

Product Compliance Management
Munich, 2016-06-23

IAF DAkkS

TÜV SÜD Management Service GmbH • Zertifizierungsstelle • Ridlerstraße 65 • 80339 München • Germany
www.tuv-sud.de/zertifikate-validity-check

TÜV

Pour plus d'informations sur nos solutions pour les eaux de pluies, le stockage de fioul, l'Assainissement Non Collectif :
http://habitat.sotralentz.com
+33 / 3 88 01 68 00

SOTRALENTZ HABITAT FRANCE SAS
B.P. 30003
67320 DRULINGEN
FRANCE
Tél. +33 / 3 88 01 68 00
Fax +33 / 3 88 01 60 60
habitat@sotralentz.com

RIKUTEC
Richter Kunststofftechnik
GmbH & Co. KG
Graf-Zeppelin-Str. 1-5
57610 ALTENKIRCHEN
ALLEMAGNE
Tel. +49 / 2681 9546 00
Fax +49 / 2681 9546 33

SOTRALENTZ ESPAÑA
Polig. Industrial de Lantaron,
parcelas 15 y 16
01 213 COMUNION - ALAVA
ESPAGNE
Tél. +34 / 945 3321 00
Fax +34 / 945 3322 86

SOTRALENTZ-HABITAT® FRANCE
RIKUTEC Group

21322- 03/2017 - Sous réserve de modifications techniques — Sous réserve de modifications techniques.
• Mise en page : Christian Staebler • Imprimerie Scheuer, F-67320 Drulingen, +33 (0) 3 88 01 21 21.

N° de série - Date de fabrication :
Seriennummer und Fertigungsdatum :

Numéro du bac de rétention :
Nummer der Auffangwanne :